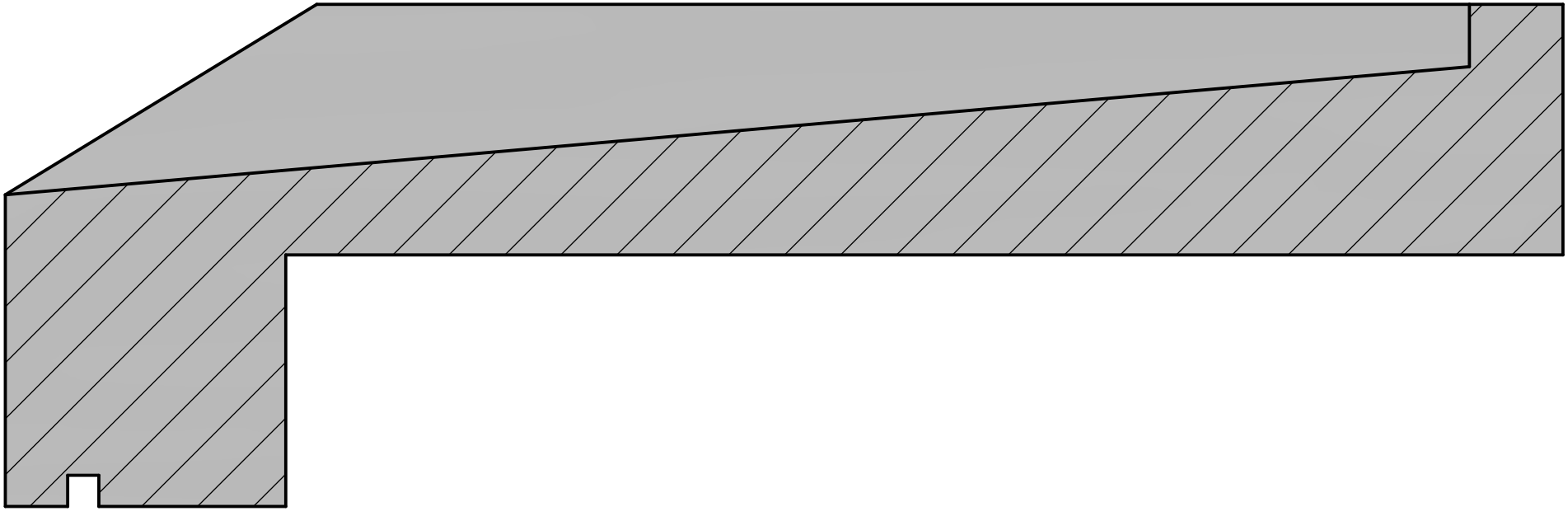

Fensterbank Typ GOD

Klinker-Zentrale GmbH
Im Hof 6
D-51580 Reichshof-Erdingen
www.klinker.de

	Datum	Name
Gezeichnet	05.02.2020	R.Koch
Kontrolliert		
Norm		

Projekt:

Fensterbank Typ GOD

2

A4

Status	Änderungen	Datum	Name

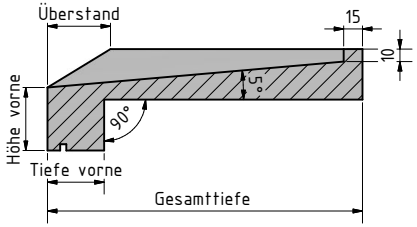

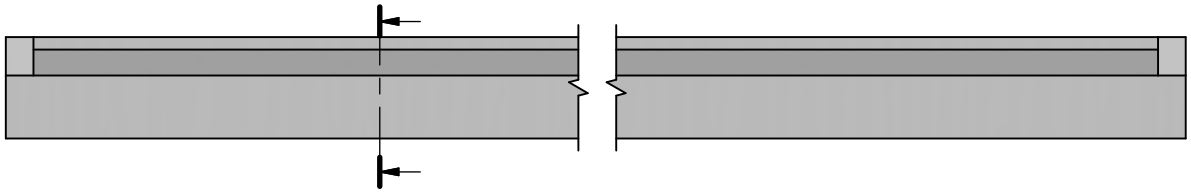

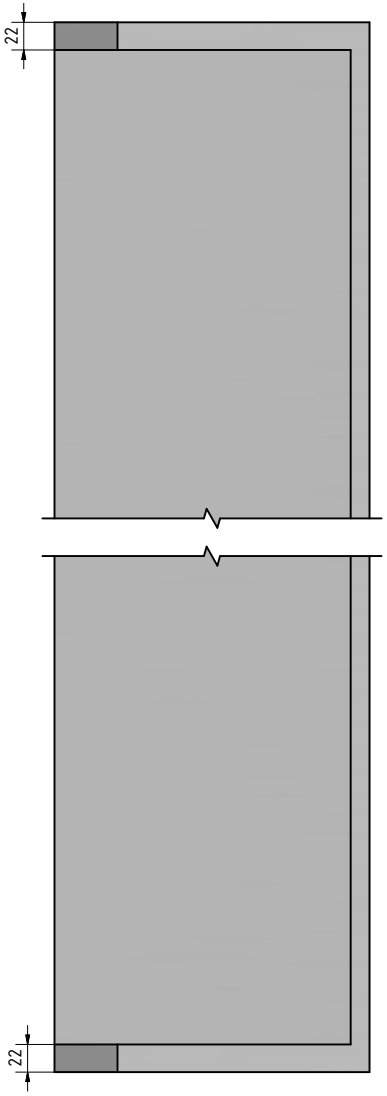

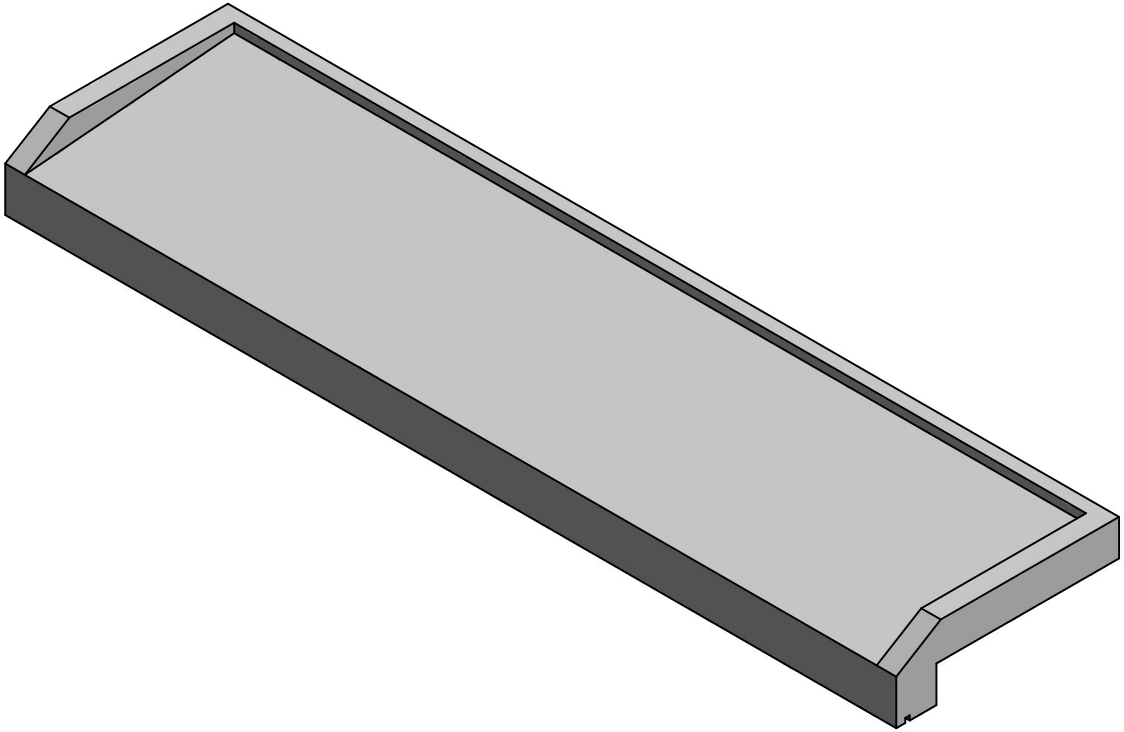

Klinker-Zentrale®	Klinker-Zentrale GmbH Im Hof 6 D-51580 Reichshof-Erdingen www.klinker.de				
				Datum	Name
			Gezeichnet	05.02.2020	R.Koch
			Kontrolliert		
			Norm		
Status	Änderungen	Datum	Name		

Projekt:

Fensterbank Typ GOD

1

A2

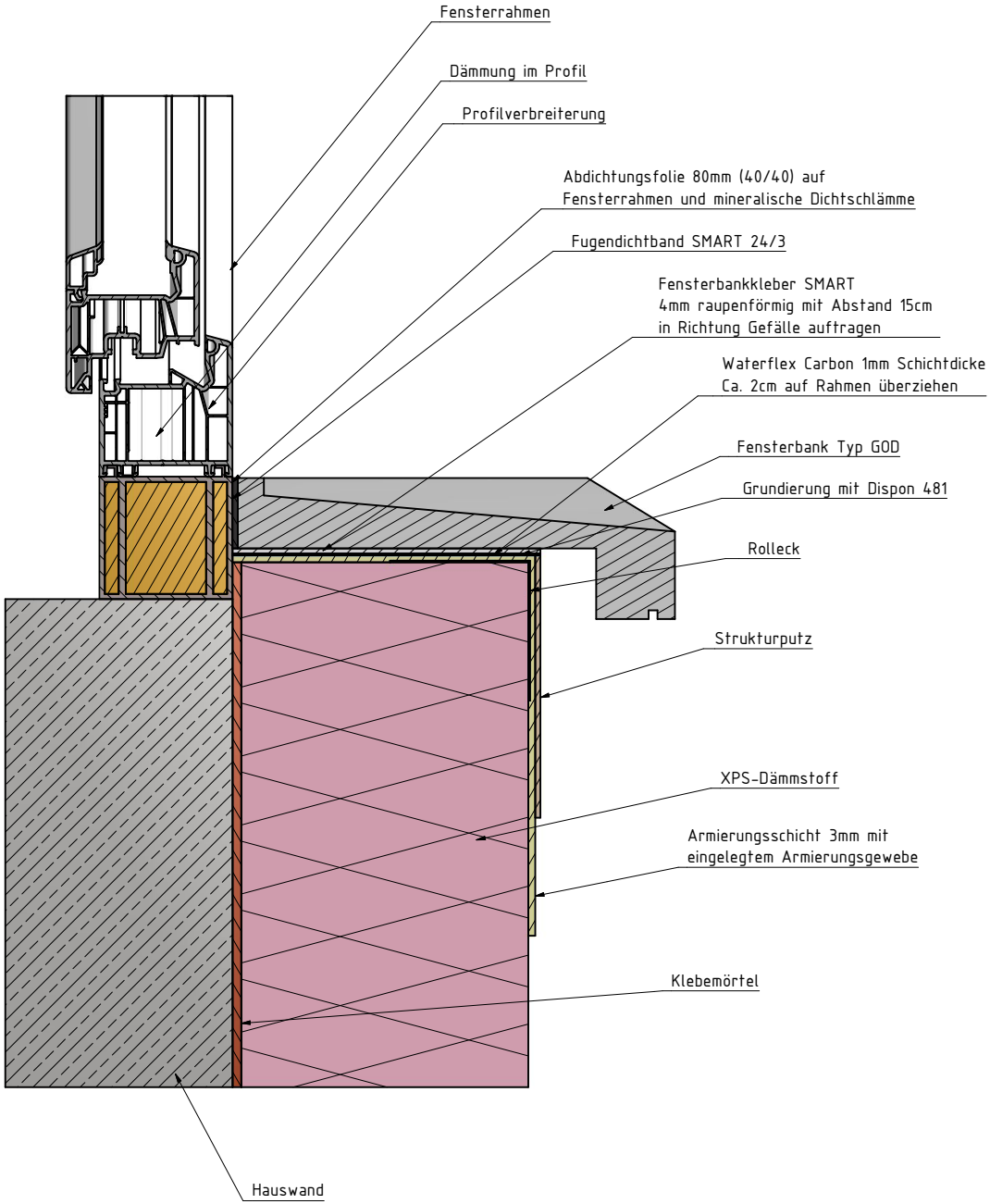

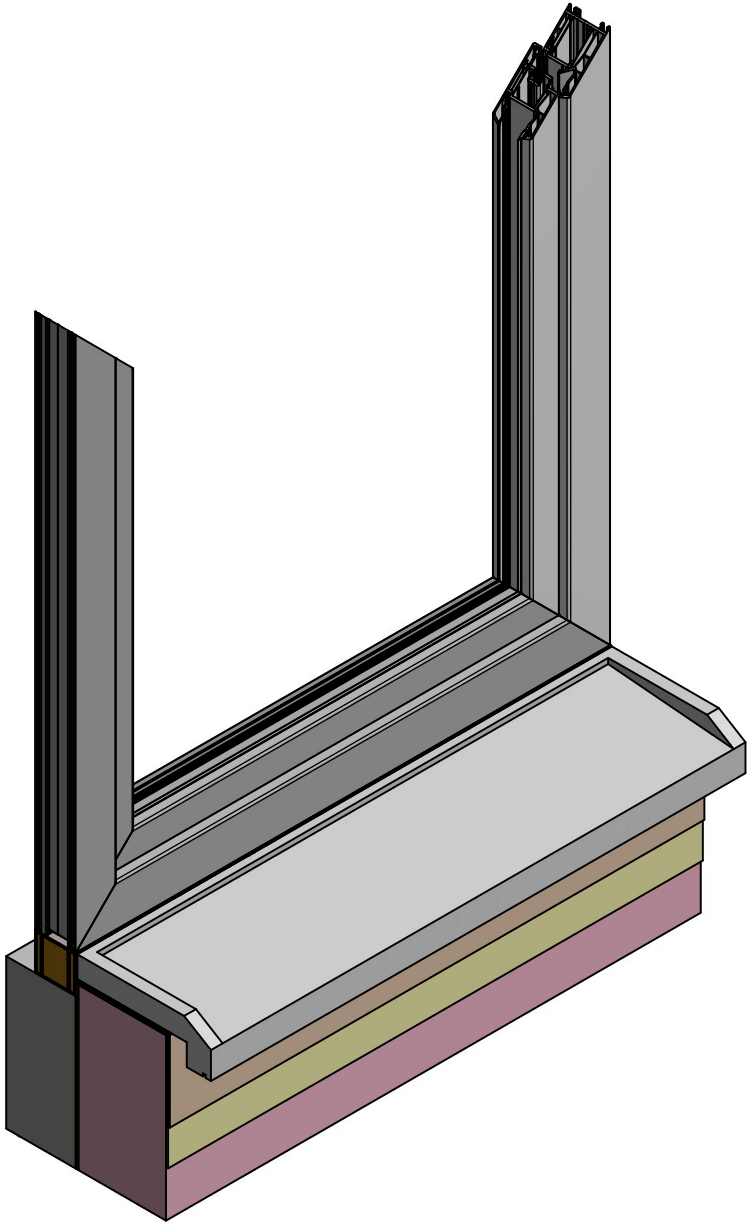

Klinker-Zentrale®	Klinker-Zentrale GmbH Im Hof 6 D-51580 Reichshof-Erdingen www.klinker.de				
				Datum	Name
			Gezeichnet	10.02.2020	R.Kach
			Kontrolliert		
			Norm		
Status	Änderungen	Datum	Name		

Projekt:

Fensterbank Typ GOD Wandaufbau

1

A2